ION 280 F

BEAM MOVING HEAD POWERED BY THE FAMOUS OSRAM SIRIUS® HRI 280W LAMP.

USER MANUAL / MANUAL DE USUARIO

PLEASE READ THE INSTRUCTIONS CAREFULLY BEFORE USE
POR FAVOR LEA LAS INSTRUCCIÓNES ANTES DE USAR

NEO

1. OVERVIEW

ION 280F

Beam moving head powered by the famous Osram Sirius® HRI 280W lamp.

ION 280F is a beam moving head powered by the famous Osram Sirius® HRI 280W lamp. Thanks to its advanced optical system, this moving head achieves a razor-edge 1.3º beam angle, defining notoriously its beam. With a luminous flux of 170.000 Lux @ 32 ft. the fixture easily stands out on larger-scale stages and in the most demanding applications. Ion 280F sports 14 dichroic filters + open, 14 static & indexable gobos, frost filter and an 8-facet rotating prism. Last but not least - thanks to its 3 phase motor - Ion 280F is capable of extremely fast & precise movements.

Source & Optics

- Light Source: Osram Sirius® HRI 280W
- Lamp life: 2,000 hours
- Beam angle: 1.3°

Photometric data

- Luminous Flux: 11,165 lumen
- Flux: - 170,000 Lux @ 10m (32 ft.)
- - 74,000 Lux @ 15m (49 ft.)
- - 43,000 Lux @ 20m (65 ft.)

Effects & Functions

- Color wheel: 14 interchangeable dichroic filters + open, and bidirectional rainbow effect
- Color bounce
- Static gobo wheel: 14 static gobos + open
- Gobo diameter: Outside 13.8 mm., Inside 6 mm.
- Gobo shaking
- 8-facet rotating prism
- Frost Filter
- Motorized focus
- Dimmer: Full range 0-100%
- Strobe effect

Control

- DMX channels: 11/13
- RDM function
- Indicate temperature info of base, arm and lamp
- Back-up communicating IC
- Software upgrade via DMX
- Fan speed auto-adjust according to temperature

Movement

- Pan: 630° / 540°
- Tilt: 265°
- 3 phase motor
- 16-bit resolution
- Auto repositioning

Physical

- DMX connectors: 2 XLR connectors (XLR-3 In and Out)
- Power supply connectors: PowerCON® In
- COG 2 inches display
- Dimensions: 343x250x501 mm. / 13.5x9.8x19.7 in.
- Weight: 15 Kg. / 33 Lbs.

Description of the Device

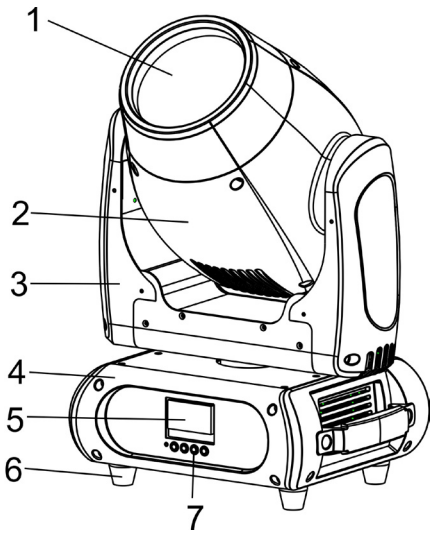

1. Project lens
2. Head
3. Arm
4. Base
5. Display
6. Foot stand
7. Operation button

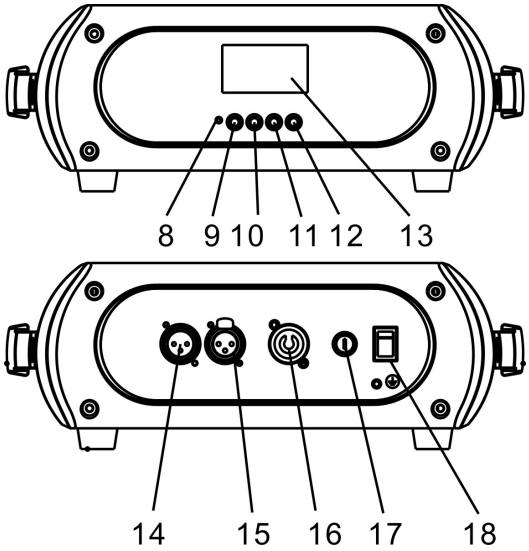

8. Mic
9. Mode/Esc
10. Down button
11. Up button
12. Enter button
13. Display
14. 3-pin DMX in
15. 3-pin DMX out
16. Powercon in
17. Fuse holder
18 Power switch

Colors and Gobos

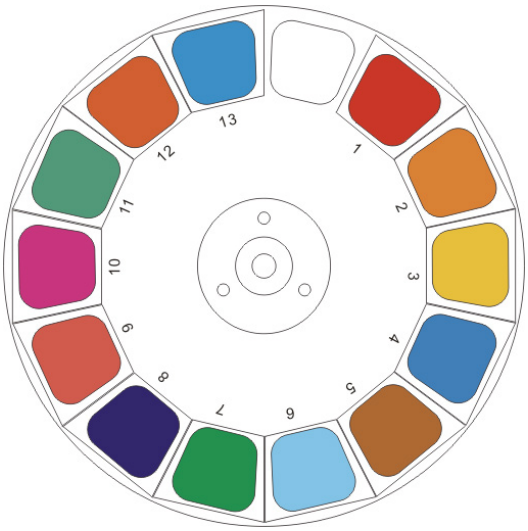

Open		
1		Red
2		Orange
3		Yellow
4		Blue green
5		Amber
6		Light bule
7		Green

8		UV
9		Light red
10		Megenta
11		Dark green
12		Dark yellow
13		Blue

Static gobo wheel

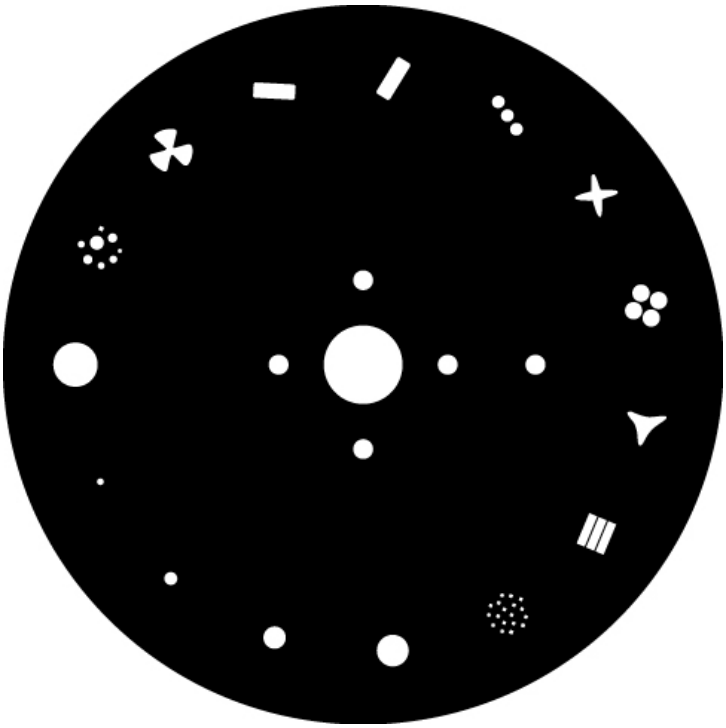

2. SAFETY AND MAINTENANCE INFORMATION

Safety info

	Before operate this unit, please carefully read this users guide and keep if needed in future. It's necessary to respect following rules.
	The disposal of the device after lifecycle could damage the environment, need to take it to special company for recycling or return to authorized dealer.
	The products referred to in this manual conform to the Eur opean Community Directives and are therefore marked with CE logo.
	Keep this device away from children and unauthorized users, the manufacturer will not take responsibility for the damage due to any disregard of the information provided in this manual and wrong operation.
	Before operate the device, pls make sure the fixture is in good housing, ensure pan and tilt can rotate in its complete range.
--0.5m	Pls make sure minimal 0.5m distance need to kept between the fixture to any flammable material.
	The device can only run with 100-240v voltage, 50/60Hz power, don't connect to any other wrong power. Disconnect the device from main power before open the shield or maintenance.
	The device is designed only for indoor usage, pls keep it away from moisture. Do not expose the device under the sun or directly to any other lighting source.
	Never look directly into the projecting lens when the fixture is power on, the light may trigger epileptic seizures in photosensitive persons or persons with epilepsy. Especially at beam effect, extreme caution and observance of these safety instructions is mandatory.
	Don't put or install the device on a surface that subject to vibration or bumps.

Ta=45°C	The device is supposed to work in the temperate range -15° C and +45° C, do not use the device when the temperate exceed this range.
	The lens, shield need to be replaced when obviously broken, never use the device when the shield is not completed closed.
	Safety I class device, need to be earth connected.
	When the fixture is hanged overhead, the safety rope must be fixed to the bottom of the device to the appropriate fixing point.
	Always carry the device by the handles, do not take the head or arm directly for transportation.

Maintenance

- Operation only allowed to qualified person, damages due to unprofessional operation or remove of any parts inside will not be considered in warranty service. There are no serviceable parts inside the device or package, service only leaves to authorized dealers.
- Never allow the optical components contact with oil, fat or any other liquid.
- A regular clearance of the device is needed for long-term usage, this is very helpful to maintain the lifetime and brightness need to use a soft and lint-free cloth to clean the optical system, fan and air flowing tunnel.

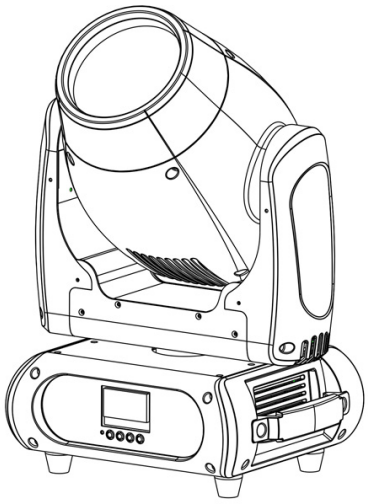

Trouble Shooting

Problems	Possible reasons	Checking or solutions
Device not power up	Powercon or power cable damaged	Change a good power cable to try
	Faulty power supply	Replace new power supply
Pan/Tilt error or vibrate	Faulty Pan/Tilt PCB	Replace PT001 PCB
	Faulty opto sensor	Replace opto sensor OP001
	Cable loosen	Check the cable connect to OP001
Lamp off	Temperature protection	Check the temperature from menu
	Fan not working	Check the fan speed info from menu
	Faulty Lamp	Replace new Lamp
	Dimmer and strobe set at 0	Set dimmer and strobe channel at 255
	Faulty power supply	Replace new power supply
Device not response to DMX	Faulty communication IC	Replace the IC with back-up one in the display PCB
	Faulty display PCB	Replace new display PCB
	Wrong DMX addressing	Check the address and setting
	Faulty DMX cable	Change to a good DMX cable

Replacement of the fuse

Need to replace with same type and rating, which originally installed in the device.

Step One: Unplug power cable from main power.
Step Two: Unscrew the fuse holder out of the housing with a screwdriver.
Step Three: Remove the broken fuse and replace with an exact same type of new fuse.
Step Four: Insert the fuse holder back to the housing and screw tight and reconnect power.

3. INSTALLATION

The device could be either put on a solid and even Surface, or mounted upside down or sideways like left picture.
The mounting place must be sufficient stable and be able to support a weight of 10 times of the unit's weight. When the fixture is hanged, always additionally secure the device with the safety chain, fasten the safety rope at a suitable position so that the maximum fall of the projector will be 20 cm.

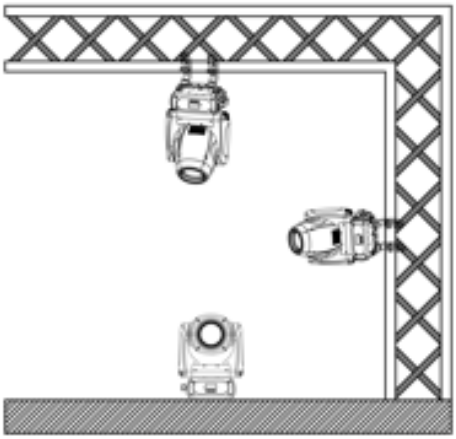

How to do mounting installation.

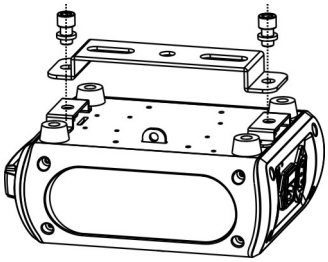

Step one: Installation the clamp onto the bracket;

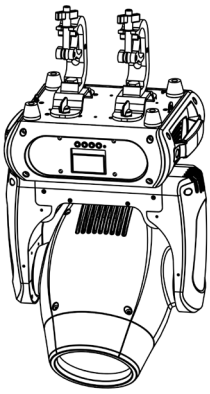

Step two: Install the clamp and bracket on the bottom of panel, fasten the quick-locks;

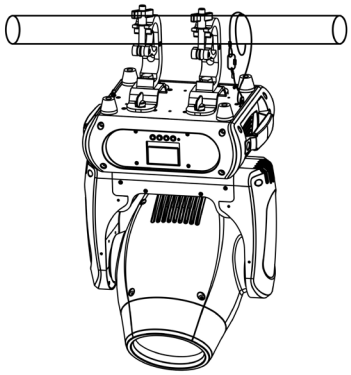

Step three: Install the whole device onto appropriate truss and fasten the clamps, tight the safety rope with the truss or other fixing point at a suitable position that drop down distance not exceed 20 cm.

4. CONTROL MENU

Default setting shadowed. Mark with 1. can be basic reloaded, 2. be program reloaded, 3. can be private reloaded.

Connect	DMX Addr	XXX		DMX address setting
	Slave Rece			Choose Slave mode
	Sequence	Alon/Mast		Choose Sequence mode
	Music	Alon/Mast		Choose Sound mode
Light	Max Temp	80~130°C, 90°C		Lamp off if temperature continuously over for 5 minutes
	Lamp Adjust	CHxx=XXX…..		Adjust value of each channels
Information	Lamp Temp	XXXC		Temperature of driver
Set	Reset			Reset
	Movement	RPan RTilt Degr Enco Mode	ON/OFF ON/OFF 630/540 ON/OFF Mod1/Mod2	Pan Reverse Tilt Reverse Choose Pan Degree Encoder wheel on/off Choose pan/tilt mode
	UI Set	Mic Sign Fan Hibe	0~99%,60% Close/Hold/Auto/Music Auto Speed /High Speed OFF, 01M~99M, 15M	Sensitivity of Mic Mode when no signal Fans mode Sleeping mode

		Back Flip User	02~60m 02m ON/OFF Use1/Use2	Show backlight time Display 180°reverse Users mode
	Calibration	Code CHxx	XXX XXX	Password: 050 Calibrate channel value
	Fixture ID	Rdm Name -Password- PID Code		Name Password: 050 Set PID of RDM
	Software V			IC Version
	Reload Default	Basic Reload ---Password--- All Reload	ON/OFF XXX ON/OFF	Basic Reload Password: 050 All Reload

5. DMX CONNECTION AND DMX PROTOCOL

DMX addressing

The device is controlled by universal DMX 512 protocol, DMX address is the start channel used to receive instructions from the external controller. For independent control, each fixture must be assigned its unique address control channels. For example, this device has four channel modes: 11/13, if we set the mode at standard 13 channels mode, and there are several models need to be independently controlled, we just simply address first fixture at 1, and second fixture at 12, third one at 23, etc.
If the devices have the same address, they will behave synchronically.
DMX addressing is limited, don't set the address so high that without enough control channels for the fixtures.
Display is flashing when no DMX signal is received.

This device is equipped with 3-pins DMX in and out sockets only.
Pin 1 = GND | Pin 2 = Signal (-) | Pin 3 = Signal (+)

The termination is prepared by soldering a 120Ω resistor between pins 2 and 3.

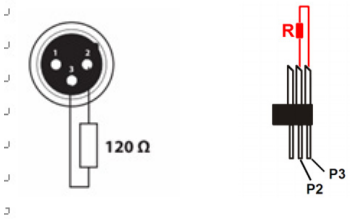

Connection: us DMX cable with 3-pin XLR-plugs to connect the controller with the fixture or one fixture with another.

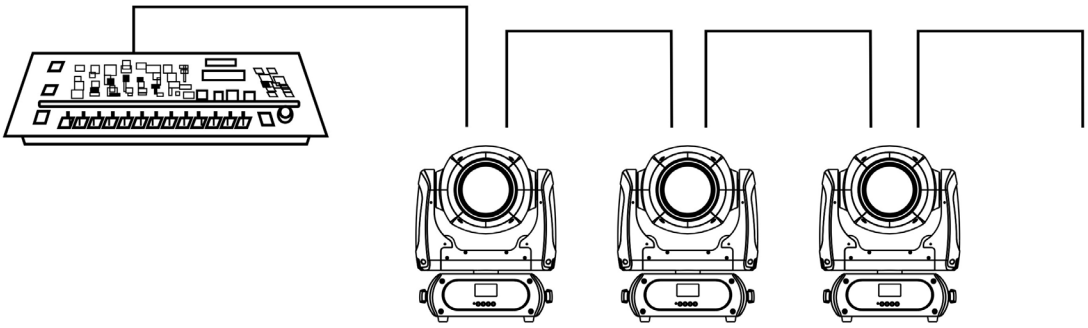

DMX chart

Channel		Name	Function	Min DMX	Max DMX
St	Ex				
1	1	Pan	Pan Coarse	0	255
	2	Pan fine	Pan Fine	0	255
2	3	Tilt	Tilt Coarse	0	255
	4	Tilt fine	Tilt Fine	0	255
3	5	Movment Speed	fastest to Slowest	0	247
			Movement With Backout	248	255
4	6	Shutter	Shutter closed	0	31
			No function (shutter open)	32	63
			Strobe effect slow to fast	64	95
			No function (shutter open)	96	127
			Pulse-effect in sequences	128	159
			No function (shutter open)	160	191
			Random strobe effect slow to fast	192	223
			No function (shutter open)	224	255
5	7	Dimmer	Dimmer(Close to Open)	0	255
6	8	Color	Indexed		
			Position 1 (Open)	0	1
			Position 2	2	3

			Position 3	4	5
			Position 4	6	7
			Position 5	8	9
			Position 6	10	11
			Position 7	12	13
			Position 8	14	15
			Position 9	16	17
			Position 10	18	19
			Position 11	20	21
			Position 12	22	23
			Position 13	24	25
			Position 14	26	27
			Indexed With Backout		
			Position 1 (Open)	28	29
			Position 2	30	31
			Position 3	32	33
			Position 4	34	35
			Position 5	36	37
			Position 6	38	39
			Position 7	40	41
			Position 8	42	43
			Position 9	44	45
			Position 10	46	47
			Position 11	48	49
			Position 12	50	51
			Position 13	52	53
			Position 14	54	55
			Indexed With Bounce		
			Position 1	56	67
			Position 2	68	79
			Position 3	80	91
			Position 4	92	103
			Position 5	104	115
			Position 6	116	127
			Position 7	128	139
			Position 8	140	151
			Position 9	152	163
			Position 10	164	175

			Position 11	176	187
			Position 12	188	199
			Position 13	200	211
			Position 14	212	223
			Forward Wheel Spin		
			Stop to fastest	224	239
			Reverse Wheel Spin		
			Stop to fastest	240	255
7	9	Gobo	Indexed		
			Position 1 (Open)	0	2
			Position 2		
			Position 3		
			Position 4		
			Position 5		
			Position 6		
			Position 7		
			Position 8		
			Position 9		
			Position 10		
			Position 11		
			Position 12		
			Position 13		
			Position 14		
			Position 15	3	46
			Indexed With Backout		
			Position 1 (Open)	47	49
			Position 2	50	52
			Position 3	53	55
			Position 4	56	58
			Position 5	59	61
			Position 6	62	64
			Position 7	65	67
			Position 8	68	70
			Position 9	71	73
			Position 10	74	76
			Position 11	77	79
			Position 12	80	82
			Position 13	83	85

			Position 14	86	88
			Position 15	89	93
			Indexed With Shake		
			Position 3	94	103
			Position 4	104	113
			Position 5	114	123
			Position 6	124	133
			Position 7	134	143
			Position 8	144	153
			Position 9	154	163
			Position 10	164	173
			Position 11	174	183
			Position 12	184	193
			Position 13	194	203
			Position 14	204	213
			Position 15	214	223
			Forward Wheel Spin		
			Stop to fastest	224	239
			Reverse Wheel Spin		
			Stop to fastest	240	255
8	10	Prism	Indexed & Indexed With Backout		
			Position 1 (Open)	0	63
			Position 2	64	127
			Frost 0->100%	128	255
9	11	Prism Rot	Forward Spin		
			Stop to fastest	0	127
			Reverse Spin		
			Stop to fastest	128	255
10	12	Focus	Continuous		
			Focus In to Focus Out	0	255
11	13	Control	Normal	0	7
			Reset All	8	15
			Pan&Tilt Reset	16	23
			Color Reset	24	31
			Gobo Reset	32	39
			Shutter Reset	40	47
			Other Reset	48	55
			Display Off	56	63

			Display On	64	71
			Lamp Off	72	79
			Lamp On	80	87
			Hibernation	88	95
			TBD	96	255

6. UNIQUE FEATURES

- Software upgrade function via DMX cable, if there is any new firmware for this device come out, it can be upgraded simply via a software upgrade box, no need to change any mechanical parts. The upgrade box is not included in the package, if need any further assistance pls just contact authorized dealers.
- Hibernation, the device will enter sleeping mode if activated after a period of disconnecting DMX signal to save the power consumption, and will return immediately as soon as the DMX signal is sent again.
- Display back-up communication IC, there is a back-up communication IC installed in the display PCB, so users could replace at once if the working one is broken, no need to wait long time from service.
- Display flip, by press up and down button for more than 3 seconds, the display will flip automatically, this function is useful to read menu conveniently when device is hanged.

7. DIMENSIONS DRAWING

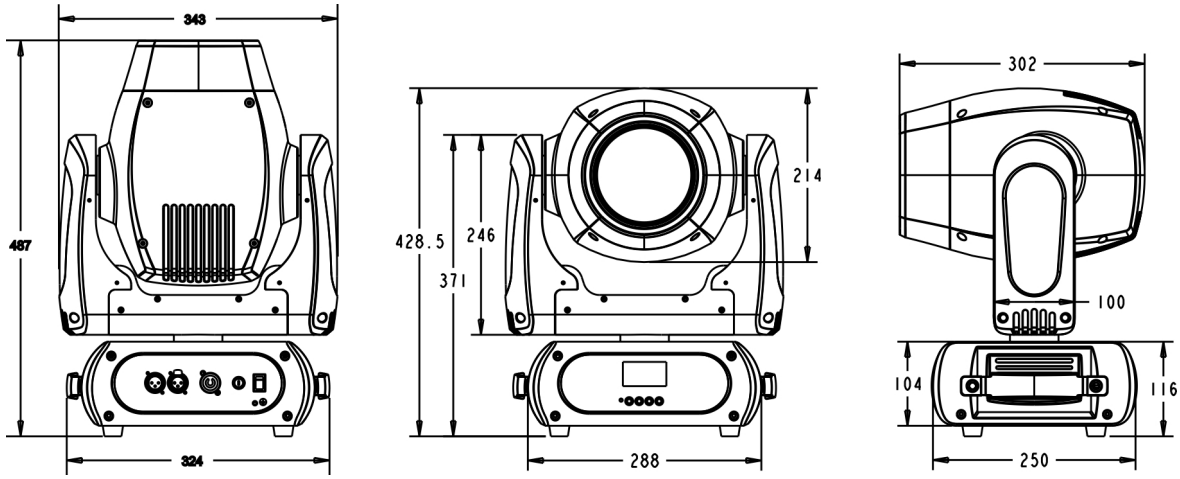

1. DESCRIPCIÓN

ION 280F

Cabezal móvil tipo beam que cuenta con la potente lámpara Osram Sirius® HRI de 280W

ION 280F es un cabezal móvil tipo beam que cuenta con la potente lámpara Osram Sirius® HRI de 280W. Con un sistema óptico avanzado, el equipo logra un haz de 1,3º, concentrando gran potencia y definiendo su haz notablemente. Con un flujo luminoso de 170.000 Lux a 10 metros, el equipo logra destacarse fácilmente en los escenarios de más larga escala o en las aplicaciones más demandantes. Ion 280F, por otra parte, cuenta con 14 filtros dicroicos, 14 gobos estáticos, prisma de 8 facetas, filtro frost y foco motorizado. Por último, gracias a su diseño compacto y su motor de 3 fases, el cabezal logra una velocidad y precisión de movimientos muy destacable para un equipo de su potencia.

Fuente & Óptica

- Fuente de luz: Osram Sirius® HRI 280W
- Vida Lámpara: 2.000 horas
- Ángulo de haz: 1,3°

Información fotométrica

- Flujo luminoso: 11.165 lumen
- Flux: - 170.000 Lux @ 10m
- - 74.000 Lux @ 15m
- - 43.000 Lux @ 20m

Efectos y Funciones

- Rueda de color: 14 filtros dicroicos intercambiables + abierto & efecto de arcoíris bidireccional
- Rebote de color
- Rueda de gobo estática: 14 gobos estáticos + abierto
- Diámetro de gobo: por fuera 13.8 mm, por dentro 6 mm.
- Gobo shaking
- Prisma rotativo de 8 caras
- Filtro frost
- Foco motorizado
- Dimmer: Rango completo 0-100%
- Efecto estrobo

Control

- Canales DMX: 11/13
- Función RDM
- Indica temperatura de base, brazo & lámpara
- IC de comunicación de respaldo
- Actualización del software vía DMX
- Velocidad de refrigeración ajustable de acuerdo a la temperatura

Movimiento

- Pan: 630° / 540°
- Tilt: 265°
- Motor de 3 fases
- Resolución de 16-bit
- Reposicionamiento automático

Físico

- Conectores DMX: 2 conectores XLR (XLR-3 de entrada & salida)
- Conectores de alimentación PowerCON® de Entrada
- Display COG de 2 pulg.
- Dimensiones: 343x250x501 mm. / 13,5x9,8x19,7 pulg.
- Peso: 15 Kg. / 33 Lbs.

Descripción del equipo

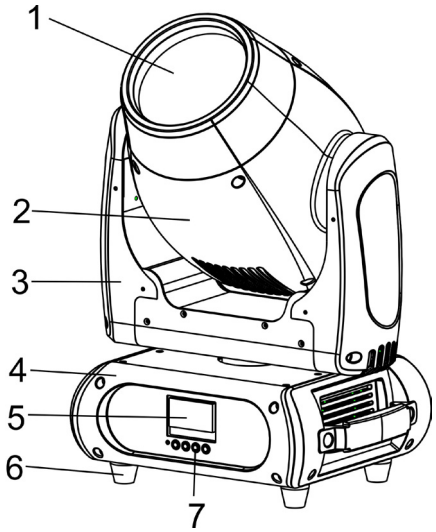

1. Lente
2. Cabezal
3. Brazo
4. Base
5. Pantalla
6. Soporte
7. Teclas de operación

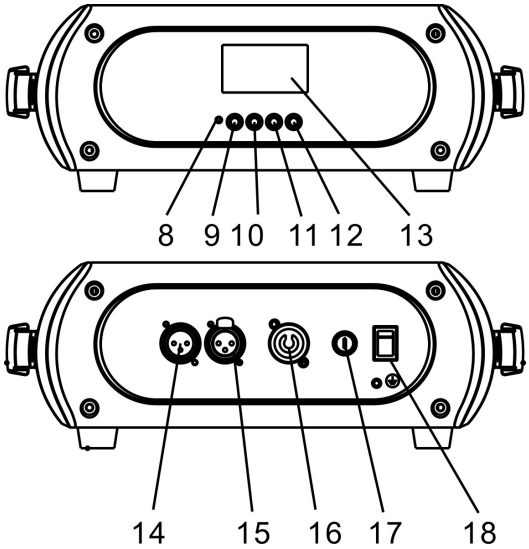

8. Micrófono
9. Tecla Mode/Esc
10. Tecla de desplazamiento hacia abajo
11. Tecla de desplazamiento hacia arriba
12. Tecla Enter
13. Pantalla
14. Entrada DMX de 3 pines
15. Salida DMX de 3 pines
16. Conector Powercon de entrada
17. Fusible
18.Interruptor

Colores y Gobos

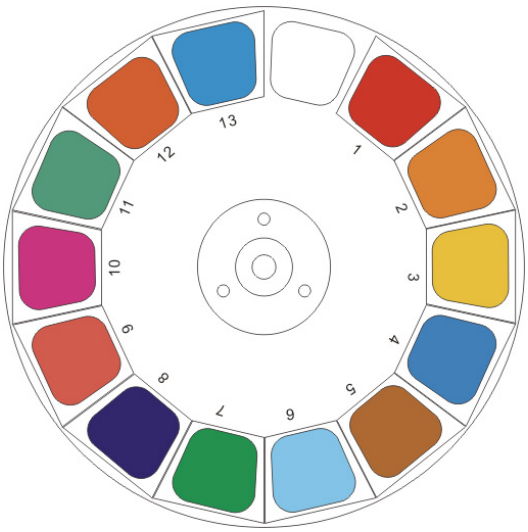

Abierto		
1		Rojo
2		Naranja
3		Amarillo
4		Azul verdoso
5		Ámbar
6		Celeste
7		Verde

8		UV
9		Rojo claro
10		Magenta
11		Verde oscuro
12		Amarillo oscuro
13		Azul

Rueda de gobo estática

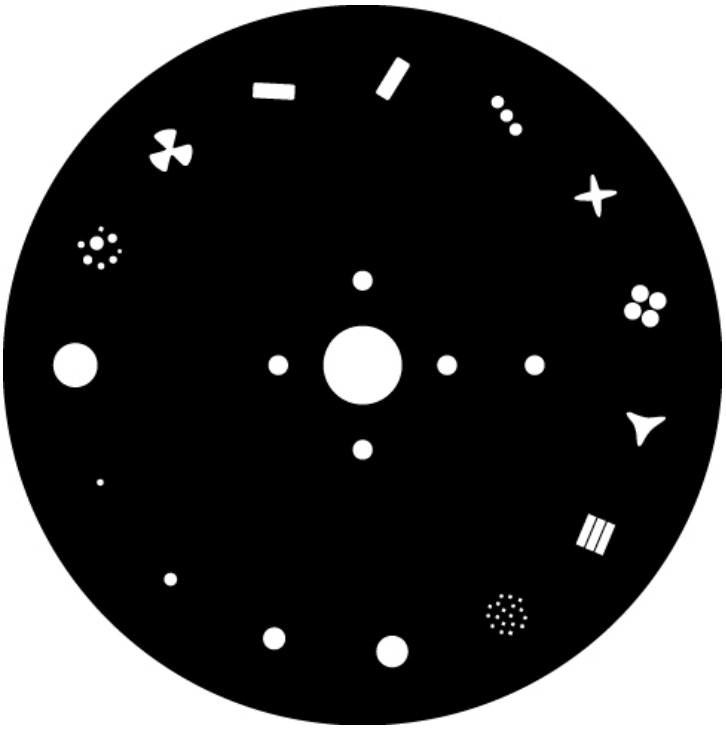

2. SEGURIDAD Y MANTENIMIENTO

Seguridad

	Antes de utilizar la unidad, lea atentamente el presente manual y consérvelo para referencias futuras. Deberá cumplir con todas las espefcificaciones consignadas en el presente manual.
	Si luego de finalizada la vida útil de la unidad, ésta debiera ser desechada, deberá entregarla a una empresa especializada en su reciclaje o devolverla a un distribuidor autorizado a fin de procurar el cuidado del medioambiente.
	Los productos referenciados en el presente manual cumplen con las Directivas de la Comunidad Europea y por tal motivo exhiben el marcado CE.
	Mantenga la unidad alejada de niños y usuarios no autorizados; el fabricante no asumirá responsabilidad alguna por daños generados al no cumplir con las pautas indicadas en el presente manual o una ejecución indebida.
	Antes de poner en funcionamiento la unidad, asegúrese de que ésta no se ha dañado como consecuencia de su transporte. Verifique que el pan y el tilt pueden rotar en su rango completo.
--0.5m	Deberá dejar una distancia de por lo menos 50 cm entre el equipo y materiales inflamables.
	La unidad podrá ser utilizada exclusivamente con un rango de voltaje de 100-240v y una potencia de 50/60Hz. Cumpla con esta pauta. Desconecte la unidad antes de realizar las tareas de mantenimiento o levantar la tapa.
	La unidad ha sido diseñada para su uso en espacios interiores. Mantengala alejada de condiciones de humedad. No ubique la unidad bajo el sol ni la exponga en forma directa ante otra fuente de luz.
	Nunca mire en forma directa a los lentes de proyección cuando la unidad está encendida. La luz podría generar convulsiones epilèpticas en personas fotosensibles o con epilepsia. Es fundamental, especialmente con el efecto beam, tener extrema precauciòn y cumplir con las instrucciones consignadas.
	No coloque ni instale la unidad en una superficie expuesta a golpes o vibraciones.

Ta=45°C	Procure que la unidad opere en un rango de temperatura de 15° C y+45° C. No la utilice cuando la temperatura se ubica por fuera de dicho rango.
	Los lentes deberán ser reemplazados cuando se han roto. Nunca utilice el equipo cuando la tapa no se encuentra completamente cerrada.
	Equipo Clase I. No es necesaria la conexión a tierra.
	Cuando instale la unidad en una posición colgante, la cadena de seguridad debe ser colocada en el extremo inferior del equipo en el punto de fijación apropiado.
	Siempre que desplace la unidad, tómela de la manija y nunca del cabezal o brazo.

Mantenimiento

- El equipo está diseñado para uso profesional. La garantía no cubre daños causados por el uso inapropiado de este producto. Evite desarmar el equipo. En su interior no hay piezas que puedan ser reparadas por el usuario. En caso de precisar reparación, pónganse en contacto con el servicio técnico autorizado.
- Evite que líquidos, aceites o productos grasos entren en contacto con las piezas ópticas del equipo.
- Se recomienda la limpieza regular del equipo para prolongar su vida útil y optimizar la salida de luz. Utilice un paño suave que no genere pelusa para las piezas ópticas, el ventilador y el tubo de flujo de aire.

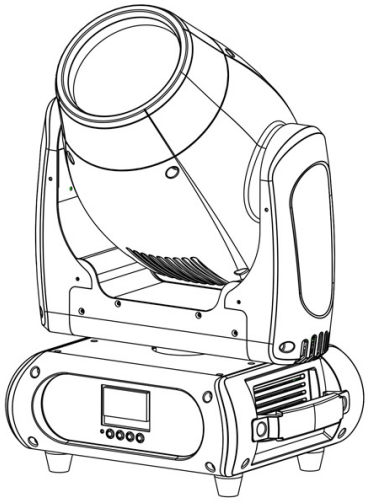

Resolución de problemas

Problema	Posible causa	Resolución
El equipo no enciende.	Cable de alimentación o conector powercon dañados.	Reemplace el cable de alimentación por uno nuevo.
	Suministro eléctrico erróneo.	Reemplace el cable de alimentación por uno nuevo.
Pan/Tilt defectuoso o con vibración.	La placa de circuito impreso está dañada.	Reemplace la placa de circuito interno PT001.
	Opto sensor dañado.	Reemplace el opto sensor OP001.
	Cable suelto.	Compruebe que el cable esté conectado al OP001.
LED apagado	Protección de temperatura.	Controle la temperatura en el menú.
	El ventilador no funciona.	Controle la velocidad del ventilador en el menú.
	Lámpara dañada.	Reemplace el LED.
	Dimmer y estrobo configurados con valor 0.	Configure los canales dimmer y estrobo con el valor 255.
	Suministro eléctrico erróneo.	Reemplace el cable de alimentación por uno nuevo.
El equipo no responde al modo DMX.	Error en la comunicación IC.	Reemplace el conector IC con uno de respaldo en la placa de circuito impreso.
	La placa de circuito impreso de la pantalla está dañada.	Reemplace la placa de circuito impreso de la pantalla.
	Configuración de dirección DMX errónea.	Revise la configuración y los ajustes de la dirección DMX.
	El cable DMX está dañado.	Reemplace el cable DMX por uno nuevo.

Sustitución del fusible

Cuando sea necesario cambiar el fusible, utilice uno del mismo tipo y rango instalado en el equipo.

1. Desconecte la unidad del suministro eléctrico.
2. Utilice un destornillador para extraer el portafusible.
3. Quite el fusible roto y coloque uno nuevo del mismo tipo.
4. Vuelva a colocar el portafusible y conecte el equipo.

3. INSTALACIÓN

El equipo se puede instalar sobre una superficie plana y también de forma colgante o de costado como se muestra en la imagen.
Asegúrese de que la estructura donde planea realizar la instalación sea estable y pueda soportar 10 veces el peso del equipo. En caso de colgar la unidad, utilice un cable de seguridad para prevenir que el equipo sufra una caída mayor a 20cm.

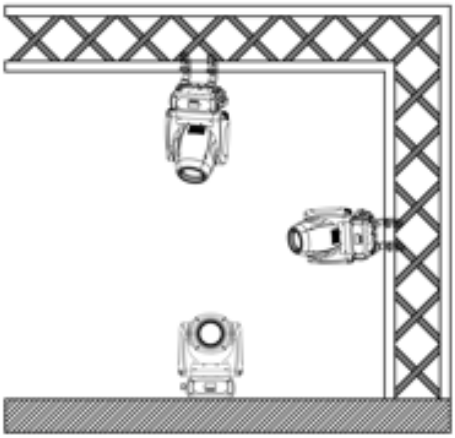

Instalación y montaje del equipo

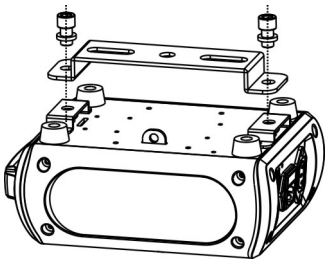

1. Fije la abrazadera al soporte.

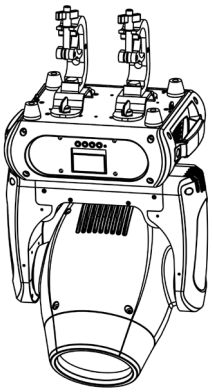

2. Asegure la abrazadera y el soporte a la parte inferior del panel de equipo. Ajuste los sujetadores quick-lock.

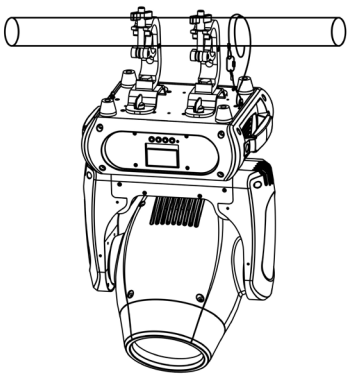

3. Instale el equipo en una estructura apropiada. Atornille la abrazadera y coloque el cable de seguridad en la estructura o punto de fijación, de manera tal que la distancia de caída no exceda los 20cm.

4. MENÚ DE CONTROL

La configuración predeterminada se encuentra sombreada. Podrá visualizar con 1 Recarga básica, 2 Recarga de programa, 3 Recarga de forma particular.

Conexión	DMX Addr	XXX		Configuración de la dirección DMX.
	Slave Rece			Modo esclavo.
	Sequence	Alon/Mast		Modo secuencia.
	Music	Alon/Mast		Modo audiorítmico.
Luz	Max Temp	80~130°C, 90°C		La lámpara se apagará si la temperatura aumenta continuamente por 5 minutos.
	Lamp Adjust	CHxx=XXX…..		Modificar los valores de cada canal.
Información	Lamp Temp	XXXC		Temperatura del driver.
Configuración	Reset			Función restablecer.
	Movement	RPan RTilt Degr Enco Mode	ON/OFF ON/OFF 630/540 ON/OFF Mod1/Mod2	Pan hacia atrás. Tilt hacia atrás. Seleccionar ángulo de pan. Rueda codificadora encendida/apagada. Seleccionar modo de pan/tilt.

	UI Set	Mic Sign Fan Hibe Back Flip User	0~99%,60% Close/Hold/ Auto/Music Auto Speed / High Speed OFF, M~99M,15M 02~60m 02m ON/OFF Use1/Use2	Sensibilidad del micrófono. Modos sin señal. Modos del ventilador. Modo de suspensión. Luz de fondo encendida/ apagada. Pantalla invertida. Modos de usuario.
	Calibration	Code CHxx	XXX XXX	Contraseña: 050. Calibrar el valor del canal.
	Fixture ID	Rdm Name -Password- PID Code		Nombre. Contraseña: 050. Configurar el PID de la FRDM.
	Software V			Versión de IC.
	Reload Default	Basic Reload ---Password--- All Reload	ON/OFF XXX ON/OFF	Recarga básica. Contraseña: 050. Recarga de todo.

5. PROTOCOLO Y CONEXIÓN DMX

Direccionamiento DMX

El equipo funciona de acuerdo con el protocolo DMX512 universal. La dirección DMX corresponde al canal de partida empleado para recibir instrucciones del controlador externo. Para el control independiente cada equipo debe tener asignada una dirección única de canales. Por ejemplo, esta unidad posee los siguientes modos de canales: 11/13. Si cuenta con diversos equipos que necesiten control independiente y está utilizando el modo estándar de 13 canales, lo único que debe hacer es configurar la primera unidad al 1, la segunda al 12, la tercera al 23, etc.
Si todos los equipos se configuran con la misma dirección funcionarán de forma sincronizada.
El direccionamiento DMX es limitado, por lo tanto procure no configurarlo en valores muy altos que no dejen canales libres para los equipos. La pantalla titilará cuando no reciba señal DMX.

5.1.2 El equipo cuenta con conectores DMX de entrada y salida de tres clavijas. Pin 1 = Tierra
Pin 2 = Señal negativa (-) Pin 3 = Señal positiva (+)

La terminación cuenta con un resistor 120 Ω ubicado entre las clavijas 2 y 3.

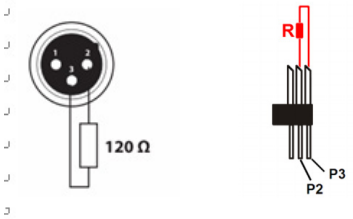

Conexión: Utilice un cable DMX con conectores XLR-3 para enlazar el controlador con la unidad o para enlazar dos unidades entre sí.

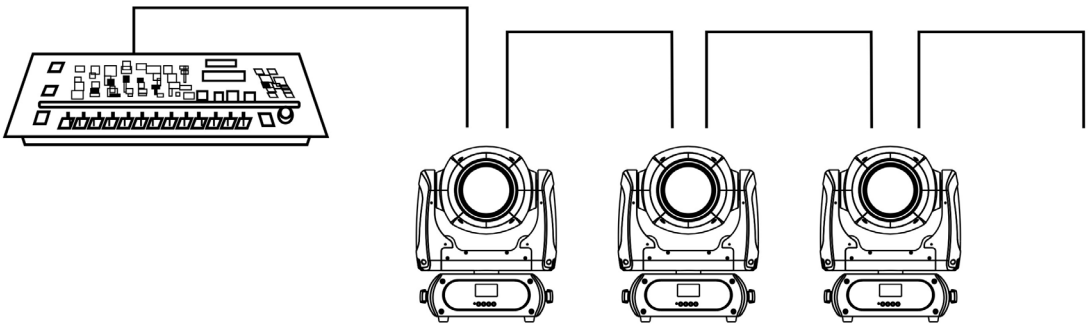

Canales DMX

Canal		Nombre	Función	Valor DMX mínimo	Valor DMX máximo
St	Ex				
1	1	Pan	Pan	0	255
	2	Pan fino	Pan fino	0	255
2	3	Tilt	Tilt	0	255
	4	Tilt fino	Tilt fino	0	255
3	5	Velocidad de movimiento	Velocidad decreciente	0	247
			Movimiento con blackout	248	255
4	6	Shutter	Shutter cerrado	0	31
			Sin función (shutter abierto)	32	63
			Efecto estrobo (velocidad creciente)	64	95
			Sin función (shutter abierto)	96	127
			Efecto pulse en secuencia	128	159
			Sin función (shutter abierto)	160	191
			Efecto estrobo aleatorio	192	223
			Sin función (shutter abierto)	224	255
5	7	Dimmer	Dimmer (cerrado a abierto)	0	255
6	8	Color	Indexado		
			Posición 1 (abierto)	0	1
			Posición 2	2	3
			Posición 3	4	5
			Posición 4	6	7
			Posición 5	8	9
			Posición 6	10	11
			Posición 7	12	13
			Posición 8	14	15
			Posición 9	16	17
			Posición 10	18	19
			Posición 11	20	21
			Posición 12	22	23
			Posición 13	24	25
			Posición 14	26	27
			Indexado con blackout		
			Posición 1 (abierto)	28	29
			Posición 2	30	31

			Posición 3	32	33
			Posición 4	34	35
			Posición 5	36	37
			Posición 6	38	39
			Posición 7	40	41
			Posición 8	42	43
			Posición 9	44	45
			Posición 10	46	47
			Posición 11	48	49
			Posición 12	50	51
			Posición 13	52	53
			Posición 14	54	55
			Indexado con rebote		
			Posición 1	56	67
			Posición 2	68	79
			Posición 3	80	91
			Posición 4	92	103
			Posición 5	104	115
			Posición 6	116	127
			Posición 7	128	139
			Posición 8	140	151
			Posición 9	152	163
			Posición 10	164	175
			Posición 11	176	187
			Posición 12	188	199
			Posición 13	200	211
			Posición 14	212	223
			Giro de rueda hacia adelante		
			Interrupción del más rápido	224	239
			Giro de rueda hacia atrás		
			Interrupción del más rápido	240	255
7	9	Gobo	Indexado		
			Posición 1 (abierto)	0	2
			Posición 2		
			Posición 3		
			Posición 4		
			Posición 5		
			Posición 6		

			Posición 7		
			Posición 8		
			Posición 9		
			Posición 10		
			Posición 11		
			Posición 12		
			Posición 13		
			Posición 14		
			Posición 15	3	46
			Indexado con blackout		
			Posición 1 (abierto)	47	49
			Posición 2	50	52
			Posición 3	53	55
			Posición 4	56	58
			Posición 5	59	61
			Posición 6	62	64
			Posición 7	65	67
			Posición 8	68	70
			Posición 9	71	73
			Posición 10	74	76
			Posición 11	77	79
			Posición 12	80	82
			Posición 13	83	85
			Posición 14	86	88
			Posición 15	89	93
			Indexado con movimiento		
			Posición 3	94	103
			Posición 4	104	113
			Posición 5	114	123
			Posición 6	124	133
			Posición 7	134	143
			Posición 8	144	153
			Posición 9	154	163
			Posición 10	164	173
			Posición 11	174	183
			Posición 12	184	193
			Posición 13	194	203
			Posición 14	204	213

			Posición 15	214	223
			Giro de rueda hacia adelante		
			Interrupción del más rápido	224	239
			Giro de rueda hacia atrás		
			Interrupción del más rápido	240	255
8	10	Prisma	Indexado e indexado con blackout		
			Posición 1 (abierto)	0	63
			Posición 2	64	127
			Frost 0->100%	128	255
9	11	Rotación de prisma	Giro hacia adelante		
			Interrupción del más rápido	0	127
			Giro hacia atrás		
			Interrupción del más rápido	128	255
10	12	Foco	Continuo		
			En foco a fuera de foco	0	255
11	13	Controles	Normal	0	7
			Restablecer todo	8	15
			Restablecer pan y tilt	16	23
			Restablecer color	24	31
			Restablecer gobo	32	39
			Restablecer shutter	40	47
			Restablecer otros	48	55
			Display apagado	56	63
			Display encendido	64	71
			Lámpara apagada	72	79
			Lámpara encendida	80	87
			Hibernación	88	95
			TBD	96	255

6. CARACTERÍSTICAS ÚNICAS

- En caso de crearse un nuevo firmware, el equipo es compatible con la actualización de software a través del cable DMX. Sólo deberá acceder al paquete de actualización, sin necesidad de cambiar piezas mecánicas. El paquete de actualización no está incluido en la caja del equipo. En caso de necesitar mayor información, contáctese con el distribuidor.
- Hibernación: El equipo entrará en modo de suspensión con el fin de ahorrar energía si no recibe señal DMX. Volverá a activarse cuando detecte la señal DMX.
- Comunicación de respaldo IC: Se encuentra instalada en la pantalla PCB para que pueda utilizarla en que caso de que el original deje de funcionar. Evitará esperar un tiempo prolongado por la reparación.
- Rotación de pantalla: Presione las teclas UP y DOWN durante tres segundos para rotar verticalmente la pantalla. Esta función es de gran utilidad si el equipo se encuentra en posición colgante.

7. DIMENSIONES

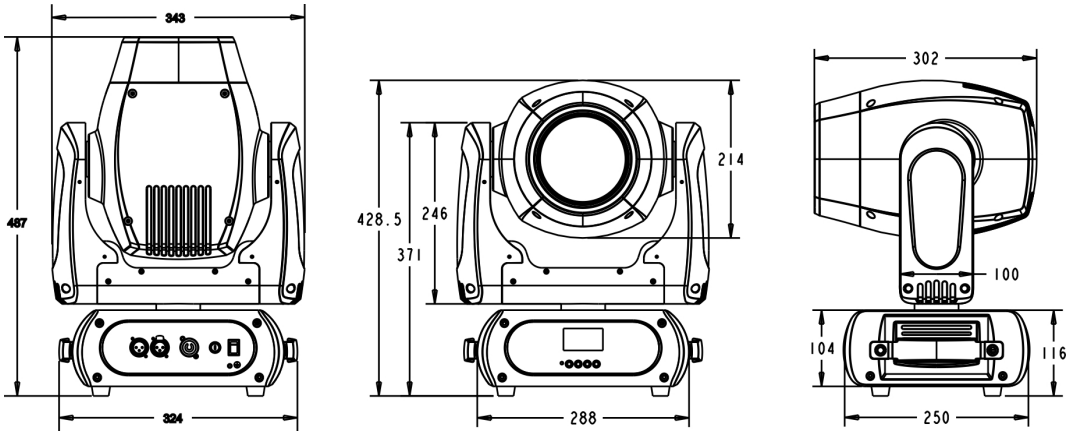

NEO

AMPRO

www.amproweb.com

facebook.com/amprogroup youtube.com/amprogroup